ISU Challenge the Future Share the Future

ISU 이수화학

www.isuchemical.com

ISU CHEMICAL

Scan Our QR Code
To Discover More

ISU 이수화학

ISU Challenge the Future Share the Future

계열사 소개

이수화학 연혁

- 1969 회사설립
- 1973 경성알킬벤젠(BAB) 공장 준공
- 1980 친환경을 위한 연성알킬벤젠(LAB) 공장 준공
- 1982 수소정제 공장 준공
- 1989 연성알킬벤젠(LAB) 제2공장 준공
- 1990 원료 수급 안정성을 위한 NP 공장 준공
- 1994 특수용제 공장 준공(S/S Plant)
- 1997 H2S 활용, TDM 공장 준공
- 1999 포브스지 『세계 100대 우량 중견 기업』 선정
- 2001 이수 유럽 법인, '04 멕시코 사무소, '07 상해 대표처
- 2008 IPA 공장 준공
- 2012 GOC 태창 LAB 공장 준공 / H2S 활용, NaSH 공장 완공
- 2013 동명이수 산동 MEK 공장 준공
- 2019 H2S 활용, NOM 및 NDM 공장 완공

주요제품 소개

삶에 풍요와 편리를 더하는 아름다운 미래 창조

이수화학의 기술은 언제나 우리 곁에 있습니다.

이수화학의 석유화학제품

LAB (Linear Alkyl Benzene) 180KTA (GOC 제외)

- 세탁용 분말 및 액체세제 원료인 LAS의 주원료로 세척력과 생분해성이 우수하여 친환경적으로 평가됨
- 글로벌 생활용품사 (LG생활건강, AK켐텍, CJ Lion 등)에 원료 공급

NP (Normal Paraffin) 220KTA

- 등유에 수소를 촉매반응하여 생산, LAB 등의 제조 원료

개발 기술의 자체 상업화

새로운 도전 가능성을 결실로 만들어 갑니다.

이수화학의 특수제품 (Specialty Chemical)

Special Solvent 62KTA	TDM 25KTA	NOM/NDM 5KTA	IPA 60KTA
국내 최초 자체 기술 상업화	세계 3번째 자체 기술 상업화 Market Share 30%	세계 3번째 자체 기술 상업화	Acetone 공법 세계 1위 기술

그룹 해외 진출 현황

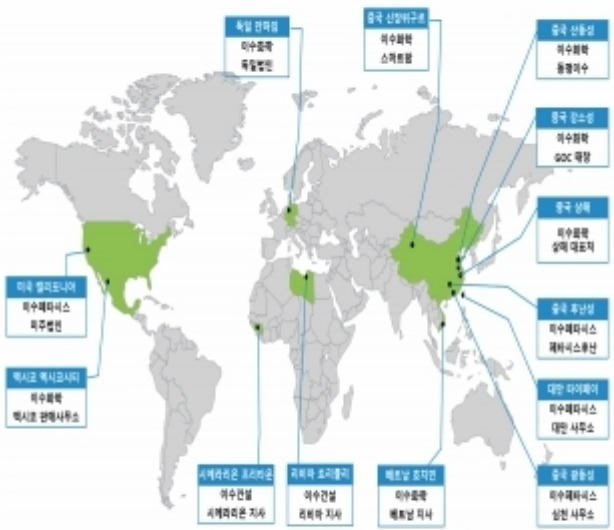

황화물계 전고체 전지 원료 생산

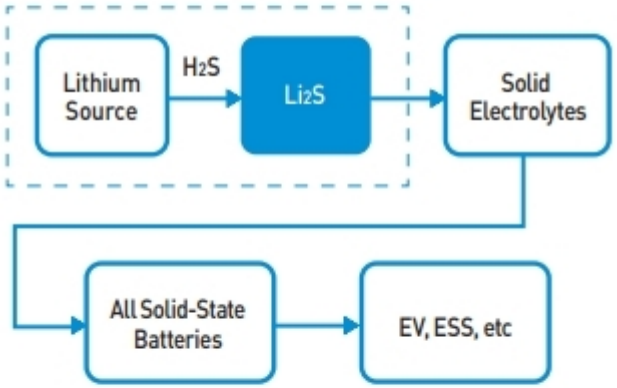

- Demo Plant to be Completed in 2022
- The annual capacity : 20MT